8891871

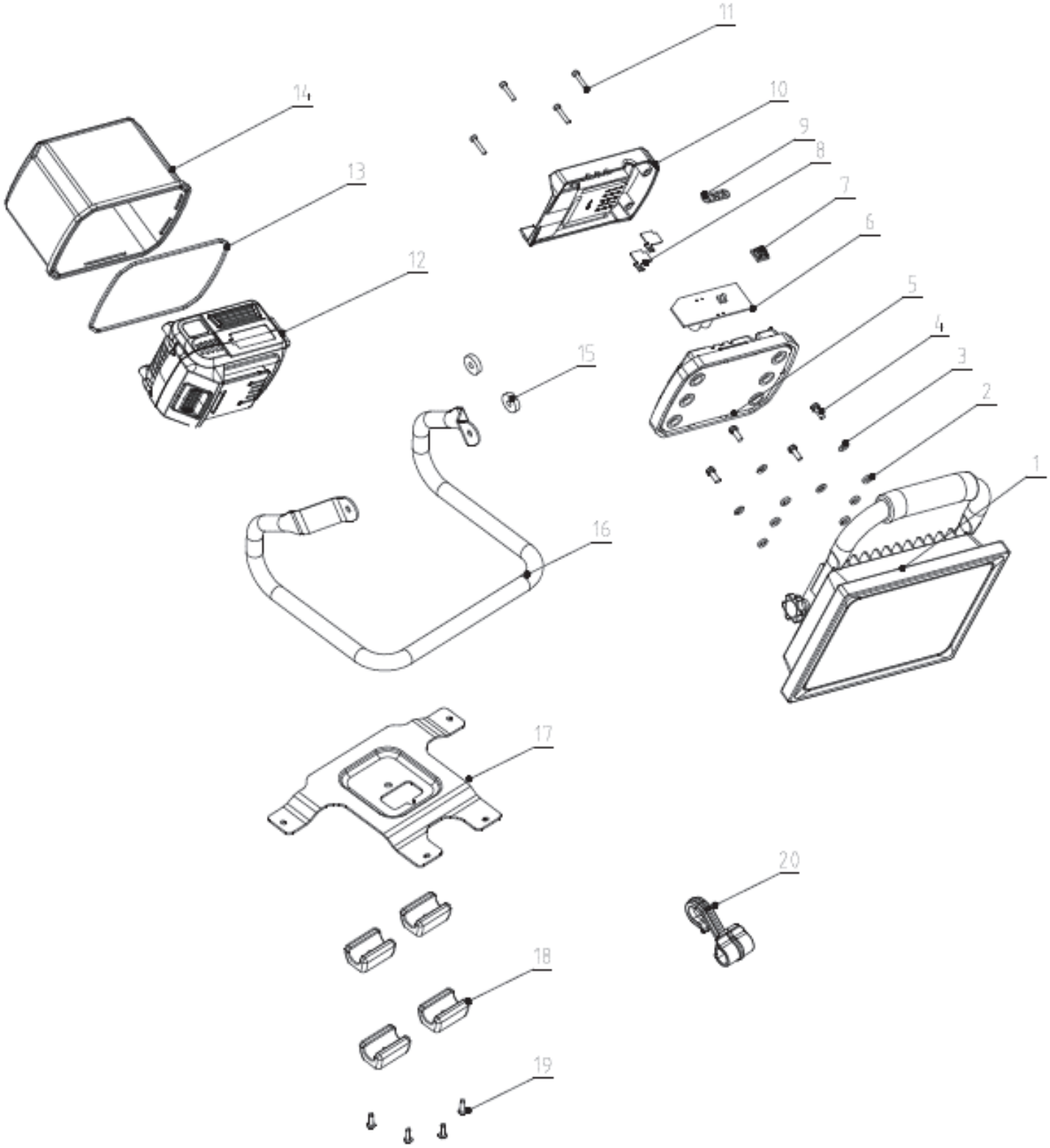

	description	popis	qty/ks	order No. / obj. číslo dílu	set order No. / obj. číslo sady
1	Working light assembly	sestava pracovního světla			
2	Sealing rubber ring	těsnící gumový kroužek			
3	Flat mat	podložka			
4	screw	šroub			
5	bottom case	spodní část			
6	Guard board assembly	sestava ochranné desky			
7	Silicone rubber sleeve	silikonové gumové pouzdro			
8	Inset pin	vložený kolík			
9	Light guide	světelný průvodce			
10	Cover shell	kryt			
11	Crosshead self-tapping screw	šroub			
12	Battery pack	baterie			
13	Cover the rubber	gumový kryt			
14	Outer cover	vnější kryt			
15	Rubber blanket	gumová přikrývka			
16	Stents	nožka			
17	The chassis frame	rám			
18	Shoe	zarážka			
19	Rivet	nýt			
20	Hanger	poutko			